TRANSPAFORZA TF. PRO LUX EXTENDED

Snow Load 60 kg /m2 — Kar yükü

Wind Resistans 25 m/s — Rüzgar Direnci

Çatı levhası renkleri **Roof Sheets Color**

Yapı renkleri **Structure Color**

Petrol Blue	Ice White	Light Green	Bronze	Light Blue	Gray	3 YEAR WARRANTY	Standard Color	RAL SCALE
Petrol Mavisi	Buz Beyazı	Açık Yeşil	Bronz	Açık Mavi	Gri		Standart Renk Eloksal Alm. 9006	Opsiyonlu RAL Renkleri

Anodise 9006 — Optional RAL

Technical Specifications;

TF Pro Lux Extended Original design, quality and aesthetics. You can create different comforts in your living space.
TF Pro Lux Awnings are easy to install. No additional maintenance is required.
TF Pro Lux Awnings are long-lasting products.Roof sheets are 4 mm PMMA and 100% UV protected.
It is also protective against all kinds of chemicals.Brackets are made of anodized profile and the carrier is pressed aluminum, with powder paint we can get all Ral Colors.

Teknik Özellikler ;

TF Pro Lux Extended . (Kapı Üstü) Orijinal tasarım ve kaliteye haizdir. Yaşam alanınızda farklı konforlar yaratabilirsiniz.
TF Pro Lux Sundurmaların montajı kolaydır, bakıma gerek yoktur.TF Pro Lux sundurmalar uzun ömürlü ürünlerdir.
Çatı sacları 4 mm PMMA olup %100 UV korumalıdır. Ayrıca her türlü kimyasala karşı koruyucudur.
Kollar eloksallı profilden yapılmıştır ve taşıyıcı pres alüminyumdur, toz boya ile boyanıp, tüm Ral Renklerinde elde edebilirisiniz.

semcom

TRANSPAFORZA TF. PRO LUX EXTENDED

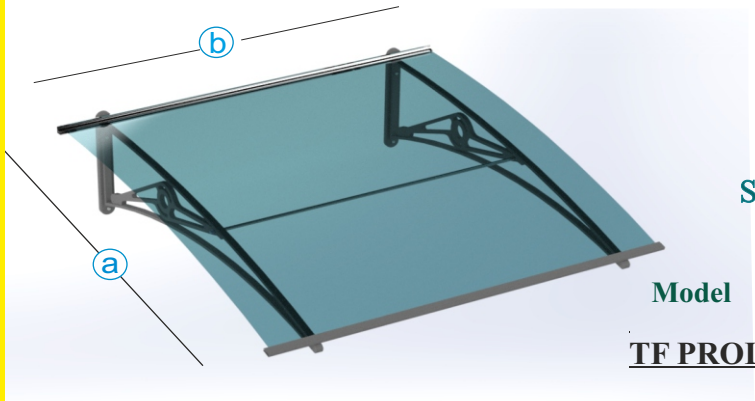

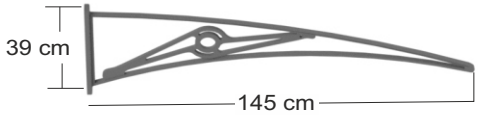

Standart Ölçüler — Standard Dimensions

Model	(A) Derinlik / Depth	(B) Genişlik /Width
TF PROLUX EXT.	150 cm	150 cm
TF PROLUX EXT.	150 cm	170 cm
TF PROLUX EXT.	150 cm	190 cm

Profile and Component — Profil ve Bileşenler

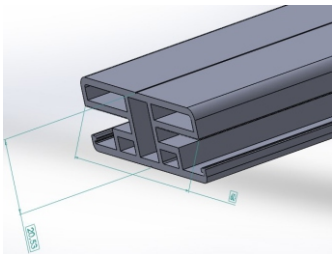

Roof Profiles / Çatı Profili
60 x 20,5 x 2mm

Sheet Cup Fonrt Profiles
Çatı levhası ön Profili

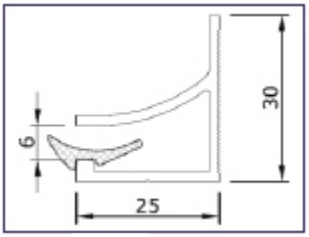

Sheet Cup Rear Profiles
Çatı levhası arka Profili

Reinforcement tube and nut
Sabitleme borusu ve sıkma somunu

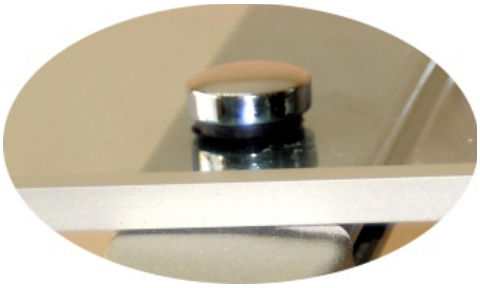

Roof Sheet fixations nut
Çatı levhası sıkıştırma somunu